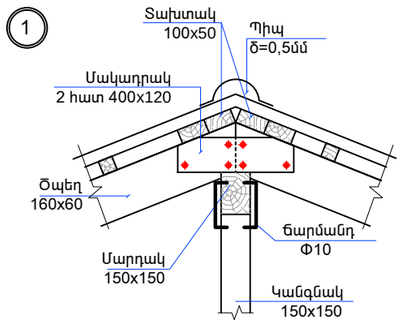

ԾԽԱՏԱՐԻ ՏԵՂԱԴՐՄԱՆ
ՀԱՆԳՈՒՅՑ

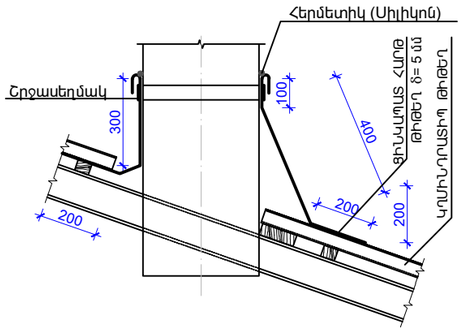

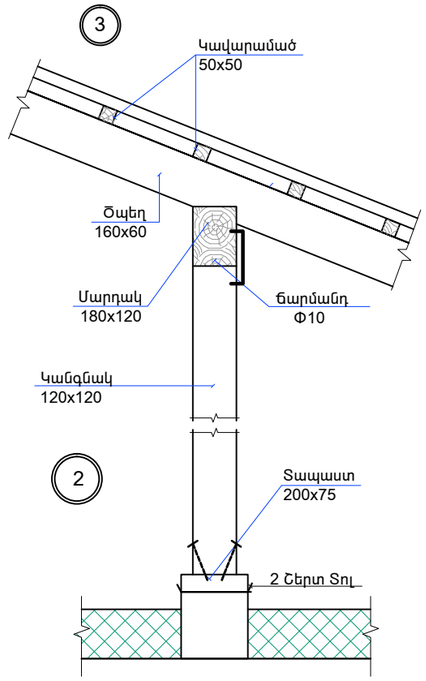

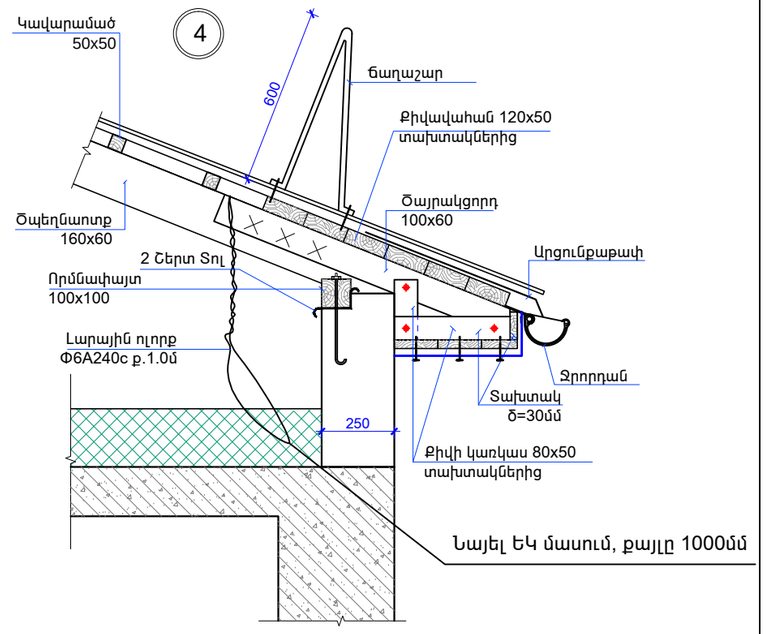

ՀՈՍԱՆՈՑԻ ԻՐԱԿԱՆԱՑՈՒՄ

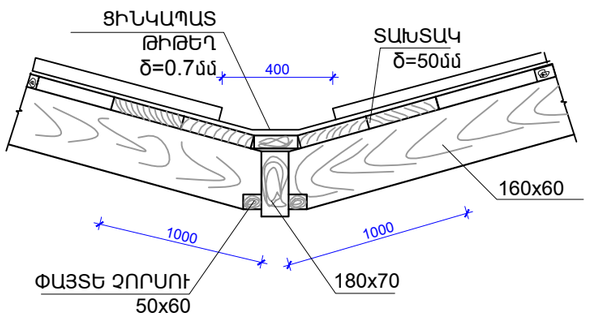

ԾԱՆՈԹՈՒԹՅՈՒՆ

1. ՓԱՅՏՅԱ ՏԱՐՐԵՐԸ՝ ՓՇԱՏԵՐԵվ II ԾԱՌԱՏԵՍԱԿԻՑ (ՍՈՃԻ):
2. ԲՈԼՈՐ ՓԱՅՏՅԱ ԷԼԵՄԵՆՏՆԵՐԸ ՄՇԱԿԵԼ ՀԱԿԱՀՐՈՂԵՀԱՅԻՆ ԵՎ ՀԱԿԱՆԵԽԻՉ ԼՈՒԾՈՒՅԹՈՎ:

ԾՐԱԳՐԻ ԱՌԱՋԱԴՐԱՆՔ՝ TGQ-09				ՎԱՐԴԱՋՈՐԻ ՄԱՆԿԱՊԱՐՏԵԶԻ ԿԱՌՈՒՑՄԱՆ ՀԱՄԱՐ ԱՆՀՐԱԺԵՇՏ ՆԱԽԱԳԾԱՅԻՆ ԱՇԽԱՏԱՆՔՆԵՐ			
				ՃԱՐՏԱՐԱՊԵՏԱԿԱՆ ԼՈՒԾՈՒՄՆԵՐ	ՓՈՒԼ	ԹԵՐԹ	ԹԵՐԹԵՐ
ՆԱԽԱԳԾ.	Թ. ՀՄԱՅԱԿՅԱՆ				ԱՆ	ՃԼ-25	34
ՆԳՃ	Գ. ՀՈՎՀԱՆՆԻՍՅԱՆ			ՏԱՆԻՔԻ ՀԱՆԳՈՒՅՑՆԵՐ Մ 1:20	ԻՆԺԻՆԵՐԻՆԳ ԷՎՐՈՍ ՍՊԸ ENGINEERING EVROS LLC		
ՊԱՇՏՈՆ	ԱԶԳԱՆՈՒՆ	ՍՏՈՐԱԳՐ.					